FICHA TÉCNICA ANCLAJES LP INOX A2

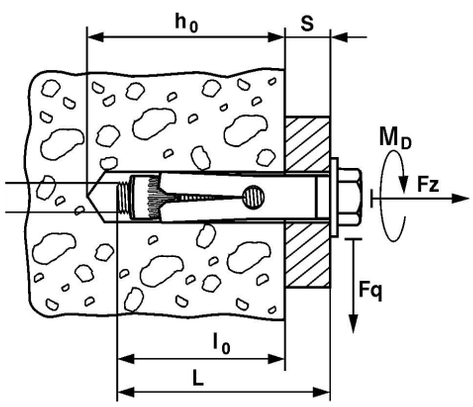

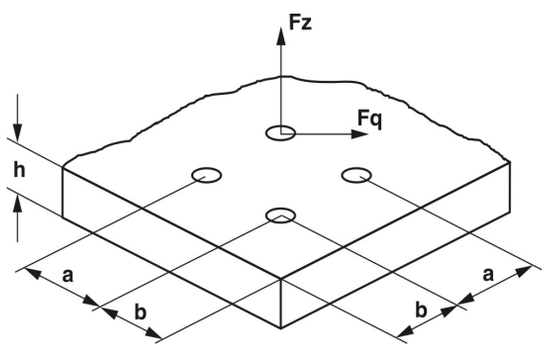

DATOS DE INSTALACIÓN

Código	Referéncia	Métrica	Longitud	ØBroca	Profundidad mín.de taladro	Mín.Espesor material base	Ø Elemento a fijar	Profundidad mín. del anclaje	Espesor Máx. a fijar	Par de apriete (NM)	Distáncia Mín. al borde "A"	Distancia Mín. entre ejes "B"	Llave de instalación	Extracción Hormigón 250Kg/Cm²	Cizalladura Hormigón 250Kg/Cm²
15250	LPTIX08C	M6	45	8	45	100	9	39	5	10	41	41	10	190	190
15251	LPTIX08L	M6	60	8	60	100	9	39	20	10	41	41	10	210	190
15254	LPTIX10C	M8	60	10	60	100	12	51	5	20	54	54	13	250	250
15255	LPTIX10L	M8	80	10	60	100	12	51	27	20	54	54	13	300	300
15258	LPTIX12C	M10	70	12	75	100	14	65	5	35	65	65	17	325	325
15259	LPTIX12L	M10	100	12	75	100	14	65	32	50	65	65	17	385	385
15262	LPTIX16C	M12	80	16	80	110	18	70	5	50	74	74	19	470	470
15263	LPTIX16L	M12	110	16	80	110	18	70	37	20	74	74	19	520	520

1 - TORNILLO: Tornillo fabricado según norma DIN 933 en calidad Inox A2-70

2 - ARANDELA: Arandela metálica según DIN 9021 en Inox A2.
Su diámetro exterior dimensionado nos permite absorber mayores tolerancias de los elementos a fijar.

3 - ARANDELA PVC: Fabricada en PVC material aislante con una deformación regular, se adapta perfectamente en el agujero realizando un sellado estanco contra elementos externos como la humedad.

4 - CUERPO DE ANCLAJE: Fabricado en acero Inoxidable A2. Dispone de tres zonas de expansión de gran capacidad de expansión, adaptación y rápido agarre.

5- TUERCA DE EXPANSION: Tuerca fabricada por estampación y rosca laminada en acero inoxidable A2.
Dispone de tres estrías longitudinales muy acentuadas, garantizando el anti-giro.

.En condiciones normales de trabajo aplicar un coeficiente de seguridad no inferior a 4
.Los valores indicados proceden de ensayos realizados en nuestro laboratorio.
.Lapafil, S.A. se reserva el derecho de hacer modificaciones de esta ficha sin previo aviso.