LAPAFIL SISTEMAS DE FIJACIÓN

FICHA TÉCNICA ANCLAJES LP ARO Y GANCHO

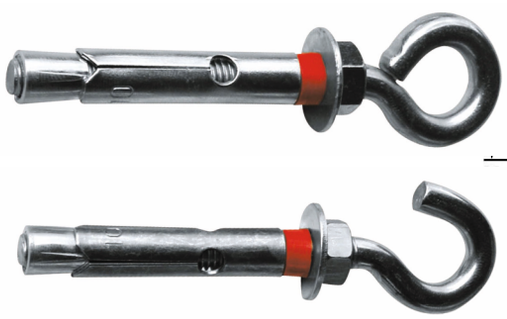

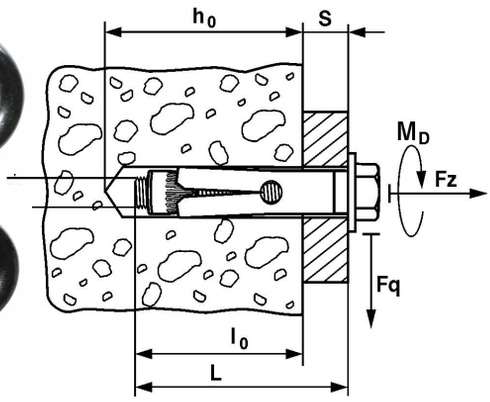

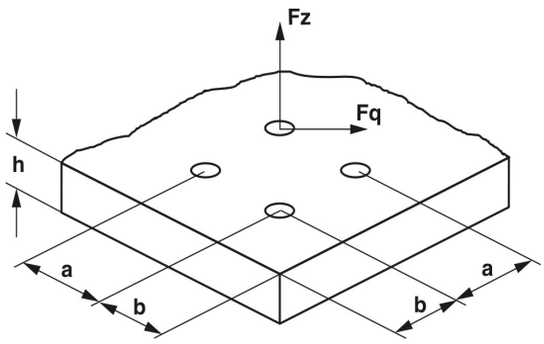

DATOS DE INSTALACIÓN

Código	Referéncia	Métrica	Longitud	ØBroca	Profundidad mín.de taladro	Mín.Espesor material base	Ø Elemento a fijar	Profundidad mín. del anclaje	Espesor Máx. a fijar	Par de apriete (NM)	Distáncia Mín. al borde "A"	Distancia Mín. entre ejes "B"	Llave de instalación	Apertura gancho	Extracción Hormigón 250Kg/Cm²	Cizalladura Hormigón 250Kg/Cm²
15302	LPA08	M6	45	8	45	100	9	39		10	41	41	10	10	30	30
15300	LPA09	M6	45	9	45	100	10	39		10	41	41	10	10	30	30
15303	LPA09C	M8	60	10	60	100	12	51		20	54	54	13	13	60	60
15301	LPA11	M8	60	11	60	100	13	51		20	54	54	13	13	60	60
15304	LPA12	M10	70	12	75	100	14	65		35	65	65	17	14	100	100
15305	LPA14	M10	70	14	75	100	16	65		35	65	65	17	14	110	110
15306	LPA16	M12	80	16	80	110	18	70		50	74	74	19	22	120	120

Código	Referéncia	Métrica	Longitud	ØBroca	Profundidad mín.de taladro	Mín.Espesor material base	Ø Elemento a fijar	Profundidad mín. del anclaje	Espesor Máx. a fijar	Par de apriete (NM)	Distáncia Mín. al borde "A"	Distancia Mín. entre ejes "B"	Llave de instalación	Apertura gancho	Extracción Hormigón 250Kg/Cm²	Cizalladura Hormigón 250Kg/Cm²
15202	LPG08	M6	45	8	45	100	9	39		10	41	41	10	10	30	30
15200	LPG09	M6	45	9	45	100	10	39		10	41	41	10	10	30	30
15203	LPT09C	M8	60	10	60	100	12	51		20	54	54	13	13	60	60
15201	LPG11	M8	60	11	60	100	13	51		20	54	54	13	13	60	60
15204	LPG12	M10	70	12	75	100	14	65		35	65	65	17	14	100	100
15205	LPG14	M10	70	14	75	100	16	65		35	65	65	17	14	110	110
15206	LPG16	M12	80	16	80	110	18	70		50	74	74	19	22	120	120

1 - ARO/ GANCHO: Aro y Ganchos fabricado según plano en acero estampafo en frio en calidad Inox C4D.

2 - ARANDELA: Arandela metálica fabricada en acero AP04.
Su diámetro exterior dimensionado nos permite absorber mayores tolerancias de los elementos a fijar.

3 - ARANDELA PVC: Fabricada en PVC material aislante con una deformación regular, se adapta perfectamente en el agujero realizando un sellado estanco contra elementos externos como la humedad.

4 - CUERPO DE ANCLAJE: Fabricado en acero AP04. Dispone de tres zonas de expansión de gran capacidad de expansión, adaptación y rápido agarre.

5- TUERCA DE EXPANSION: Tuerca fabricada por estampación y rosca laminada en acero.
Dispone de tres estrías longitudinales muy acentuadas, garantizando el anti-giro.

.En condiciones normales de trabajo aplicar un coeficiente de seguridad no inferior a 4
.Los valores indicados proceden de ensayos realizados en nuestro laboratorio.
.Lapafil, S.A. se reserva el derecho de hacer modificaciones de esta ficha sin previo aviso.

www.lapafil.com C/ Fondo,21 - 08185 Lliçà de Vall (Barcelona) Spain | Telf.: +34 93.843.97.11