FICHA TÉCNICA FIX-RING

CARACTERÍSTICAS TÉCNICAS

- **APLICACIÓN:**
  Para la instalación de tubos de agua, electricidad, gas, calefacción, neumática, aire acondicionado, etc.

- **CARACTERÍSTICAS:**
  Elevada resistencia térmica (de -40 a +80 grados).
  Su gran resistencia permite instalaciones muy seguras.
  Rápida y fácil de instalar, basta con un simple golpe de martillo tras realizar un taladro de Ø 8 mm.
  Soporta hasta 40Kg a la extracción.

- **MATERIAL:**
  Fabricado en Poliamida 6 (Nylon).

DATOS TÉCNICOS

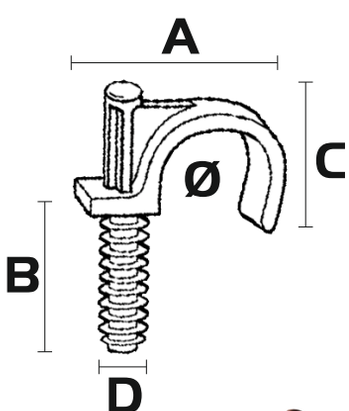

COD	Ø	A	B	C	D
14710	14	32,80	31	16,8	10
14711	16	35,00	31	20,50	10
14712	18	37,00	31	21,80	10
14713	20	38,50	31	23,40	10
14714	22	41,20	31	26,00	10
14715	25	44,00	31	28,60	10
14716	28	47.70	31	32,00	10

Cumple la normativa de baja tensión 2006/95/CE

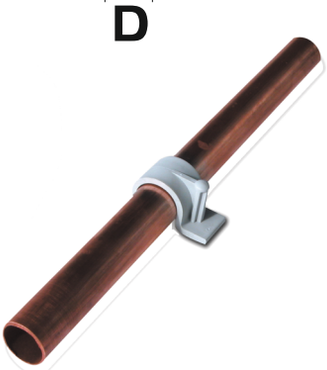

POLIAMIDA POLIAMIDE
MODELO PATENTADO PATENT MODEL
ULTRAVIOLETA ULTRAVIOLET
LIBRE DE HALÓGENOS HALOGEN FREE
TEMPERATURAS EXTREMAS EXTREME TEMPERATURES
PROTECCIÓN DEL SONIDO SOUND PROTECTION
RESPETA MEDIO AMBIENTE RESPECT THE ENVIRONMENT
CUMPLE COMPLIANT