FICHA TÉCNICA TACOS DE GOLPE

CARACTERÍSTICAS TÉCNICAS

- AT-15-4237/2006
- ETA-12/0457

- **APLICACIÓN:**
  Ideales para optimizar los tiempos de montaje en todo tipo de instalaciones.
- **CARACTERÍSTICAS:**
  El taco clavo permite una colocación con un golpe de martillo, una vez instalado, se puede desmontar con un destornillador. El collarín evita que el taco se deslice hacia el interior del orificio
- **MATERIAL:**
  El taco está fabricado en PP
  El tornillo fabricado en acero cincado con un recubrimiento de mínimo 5 micras

CARACTERÍSTICAS TÉCNICAS

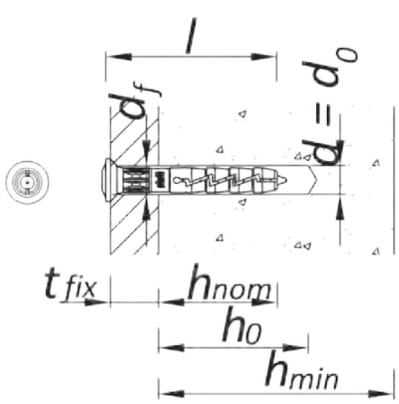

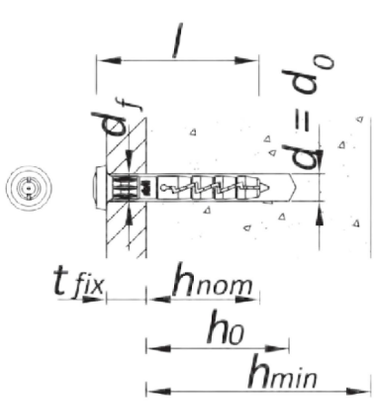

Size	Product code			Plug		Fixture	
				Diameter	Length	Max thickness	Hole diameter
	Plug collar type			d	l	t_{fix}	d_f
	Countersunk	Flange	Cylinder	[mm]	[mm]	[mm]	[mm]
Ø5	FX-05L025	–	–	5	25	1	6
	FX-05L030	FX-05K030	FX-05C030		30	5	
	FX-05L035	FX-05K035	FX-05C035		35	10	
	FX-05L040	FX-05K040	FX-05C040		40	15	
	FX-05L050	FX-05K050	FX-05C050		50	25	
Ø6	FX-06L030	FX-06K030	FX-06C030		30	1	7
	FX-06L035	FX-06K035	FX-06C035		35	6	
	FX-06L040	FX-06K040	FX-06C040		40	11	
	FX-06L045	FX-06K045	FX-06C045		45	16	
	FX-06L050	FX-06K050	FX-06C050		50	21	
	FX-06L055	FX-06K055	FX-06C055		55	26	
	FX-06L060	FX-06K060	FX-06C060		60	31	
	FX-06L070	FX-06K070	FX-06C070		70	41	
	FX-06L080	FX-06K080	FX-06C080		80	51	
Ø8	FX-08L045	FX-08K045	FX-08C045	8	45	5	9
	FX-08L060	FX-08K060	FX-08C060		60	20	
	FX-08L080	FX-08K080	FX-08C080		80	40	
	FX-08L100	FX-08K100	FX-08C100		100	60	
	FX-08L120	FX-08K120	FX-08C120		120	80	
	FX-08L140	FX-08K140	FX-08C140		140	100	
	FX-08L160	FX-08K160	FX-08C160		160	120	